3660L61Z

Fabriqué en France

GREEN way

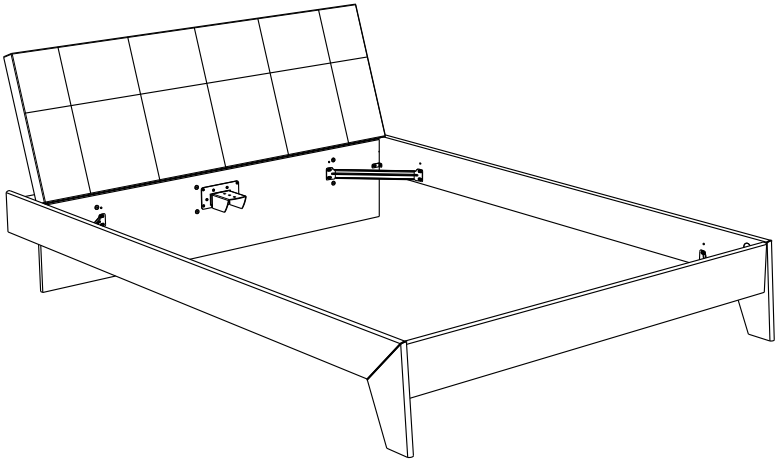

Gamme : SWEN

Parisot

www.parisot.com

FR *Remerciements :*

Nous vous remercions d'avoir choisi un meuble créé et fabriqué par le Groupe Parisot et espérons qu'il vous donnera entière satisfaction.

EN *Thanks:*

Thank you for choosing furniture designed and manufactured by the Parisot Group. We hope you are totally satisfied with your purchase.

DE Danksagung:

Wir danken Ihnen für den Kauf eines Frankreich von der Parisot-Gruppe entworfenen und hergestellten Möbelstücks und hoffen, dass Sie es zu Ihrer vollkommenen Zufriedenheit finden werden.

ES *Agradecimientos:*

Les damos las gracias por haber elegido un mueble diseñado y fabricado por el Groupe Parisot y esperamos que sea de su total agrado.

PT *Agradecimentos:*

Obrigado por ter escolhido um móvel concebido e fabricado pelo Grupo Parisot, esperando que seja do seu inteiro agrado.

IT *Ringraziamenti:*

Grazie per avere scelto un mobile progettato e fabbricato dal Gruppo Parisot. Speriamo soddisfi appieno le vostre esigenze.

NL *Bedankje:*

Wij bedanken u voor de aankoop van een door de Groep Parisot ontworpen en vervaardigd meubel en hopen dat u er veel plezier aan zult beleven.

CZ *Poděkování:*

Děkujeme, že jste si vybrali nábytek navržený a vyrobený společností Parisot Group. Doufáme, že budete svým nákupem naprosto spokojeni.

HU *Köszönet*:

Köszönjük, hogy a Parisot Groupe által létrehozott és gyártott bútort választott, reméljük, hogy elégedett lesz a termékkel.

PL *Podziękowania:*

Dziękujemy za wybór mebli stworzonych i wyprodukowanych przez Grupę Parisot. Mamy nadzieję, że będziecie Państwo w pełni zadowoleni z zakupu.

RO *Mulţumiri:*

Vă mulţumim că aţi ales un articol de mobilier conceput şi fabricat de Grupul Parisot şi sperăm că veţi fi pe deplin satisfăcuţi de acesta.

RU *Благодарность:*

Мы благодарим вас за то, что вы выбрали мебель, созданную и произведенную Груп Паризо, и надеемся, что вы будете полностью удовлетворены нашей продукцией.

SK *Poďakovanie:*

Ďakujeme, že ste si vybrali nábytok navrhnutý a vyrobený spoločnosťou Parisot Group. Dúfame, že budete svojim nákupom absolútne spokojní.

TR *Teşekkür ederiz:*

Parisot Group tarafıından tasarlanan ve üretilen bu mobilyayı seçtiğiniz için teşekkür ederiz. Ürünümüzden memnun kalmanızı ümit ederiz.

AR شكر:

نشكركم لاختياركم هذه القطعة من الأثاث من تصميم وتصنيع مجموعة باريزو Parisot ونتمنى أن تنال رضاءكم.

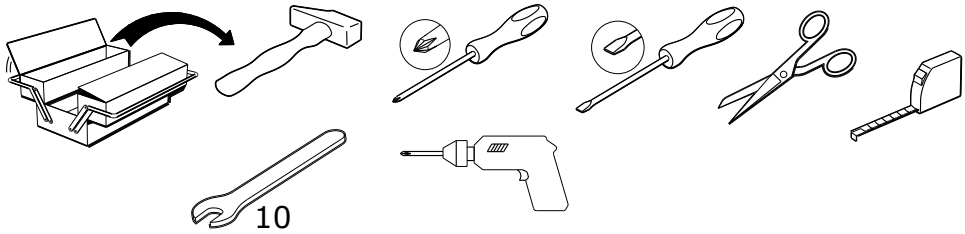

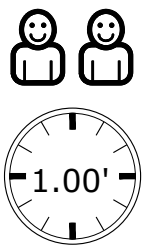

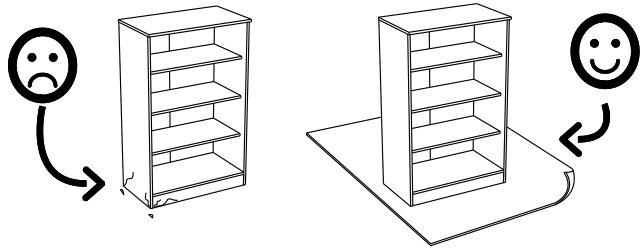

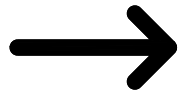

contact@parisot.com

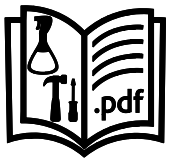

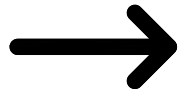

www.parisot.com

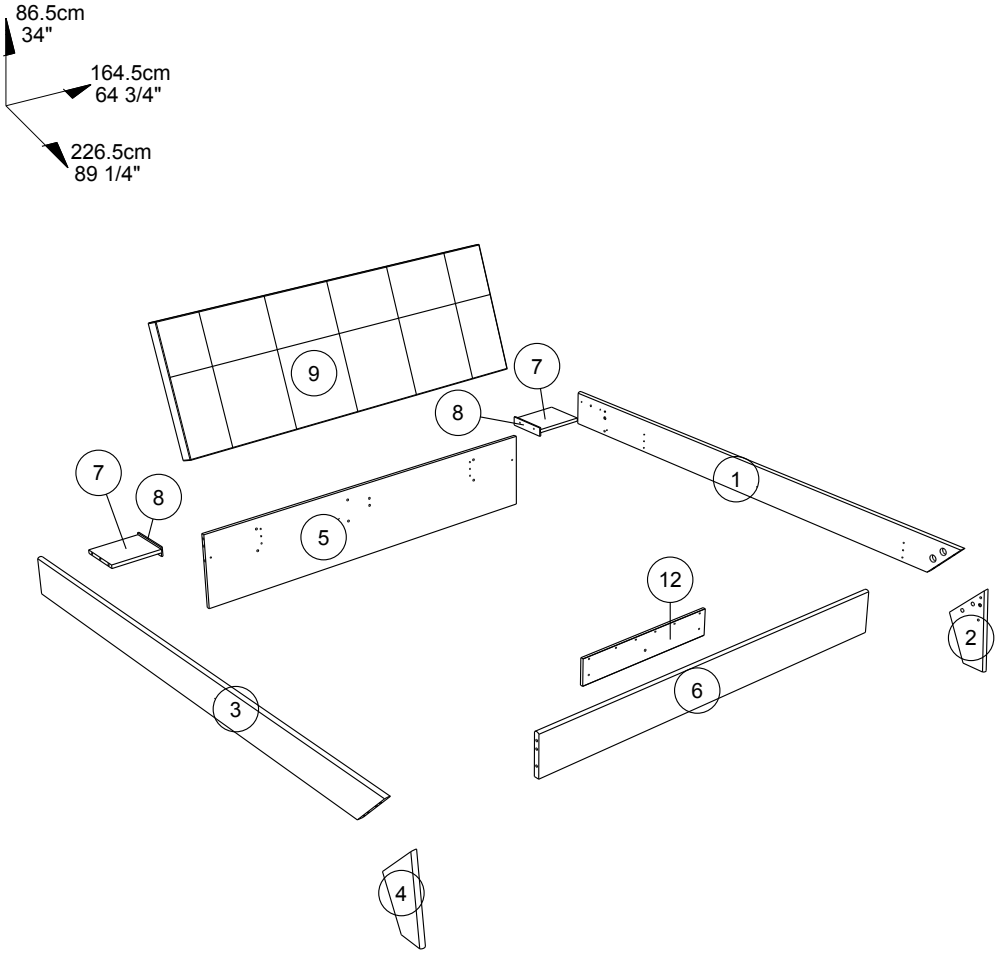

			mm			inch		
(8)	x	2	177	40	6	6 15/16	1 9/16	1/4
(7)	x	2	219	177	15	8 5/8	6 15/16	9/16
(2)	x	1	346	170	22	13 5/8	6 11/16	7/8
(4)	x	1	346	170	22	13 5/8	6 11/16	7/8
(12)	x	1	600	110	12	23 5/8	4 5/16	1/2
(6)	x	1	1600	174	22	63	6 7/8	7/8
(5)	x	1	1600	325	15	63	12 13/16	9/16
(1)	x	1	2219	155	22	87 3/8	6 1/8	7/8
(3)	x	1	2219	155	22	87 3/8	6 1/8	7/8
(9)	x	1	1400	550	60	55 1/8	21 5/8	2 3/8

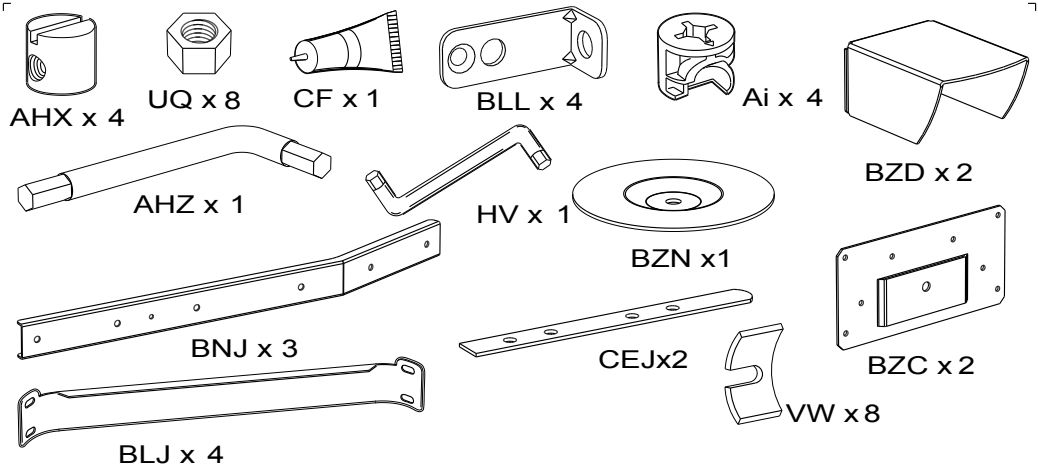
AHX x 4
UQ x 8
CF x 1
BLL x 4
Ai x 4
BZD x 2
AHZ x 1
HV x 1
BZN x1
BNJ x 3
CEJx2
BZC x 2
VW x 8
BLJ x 4

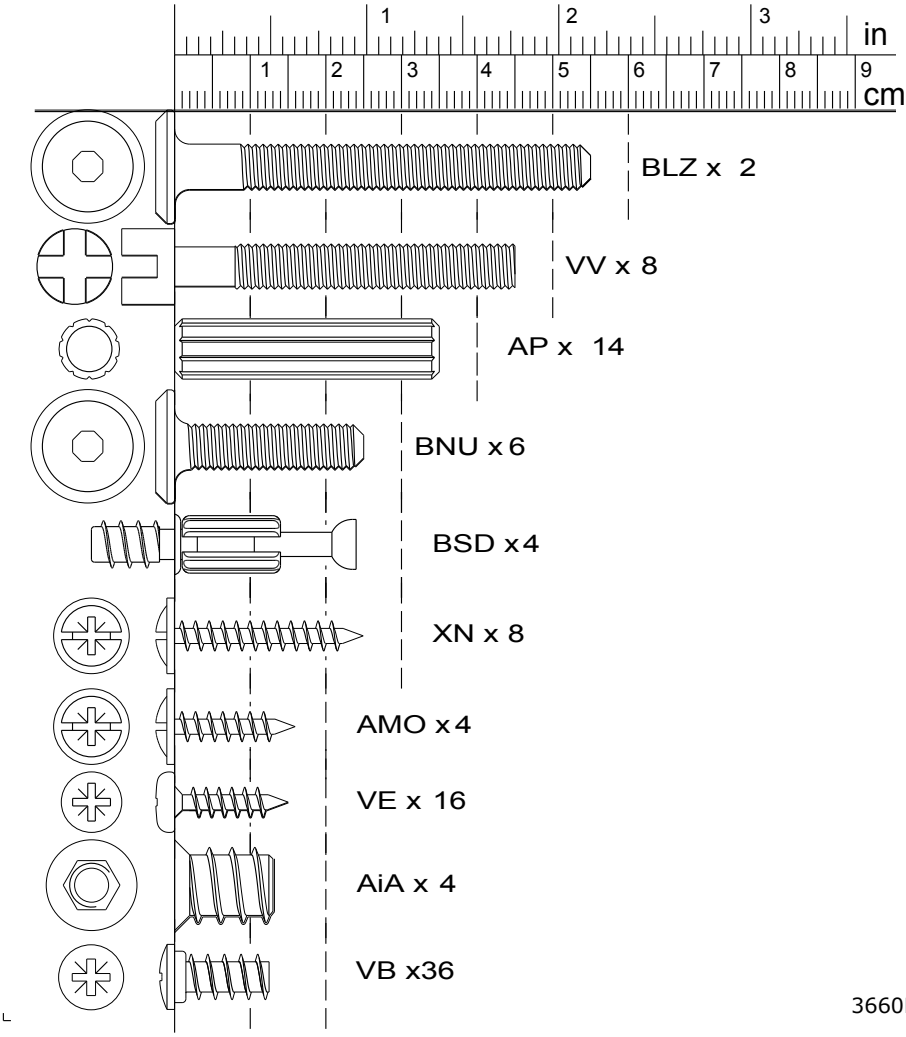
in
cm
BLZ x 2
VV x 8
AP x 14
BNU x 6
BSD x4
XN x 8
AMO x4
VE x 16
AiA x 4
VB x36

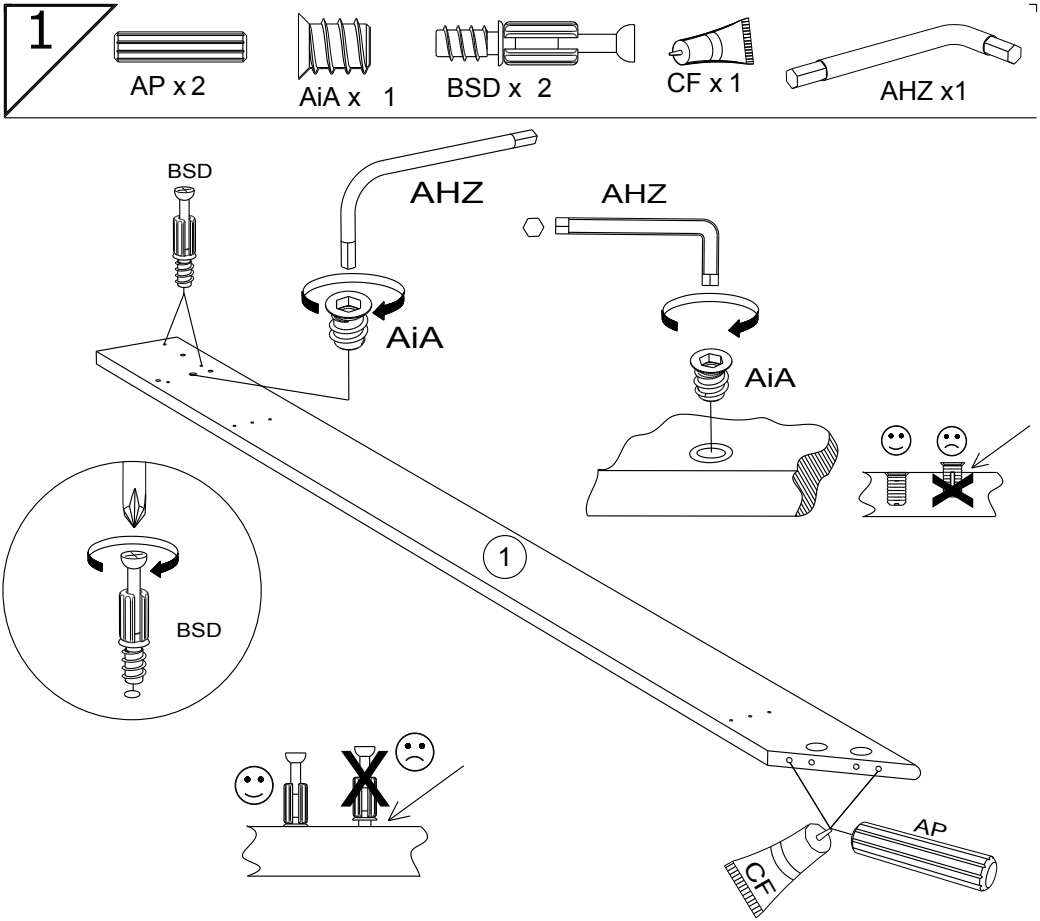
1
AP x 2
AiA x 1
BSD x 2
CF x 1
AHZ x1
BSD
AHZ
AHZ
AiA
AiA
BSD
1
AP
CF
2
AiA x 1
AHZ x1
VV x 2
AHX x 2
AHZ
AHX
AiA
2
X2
VV

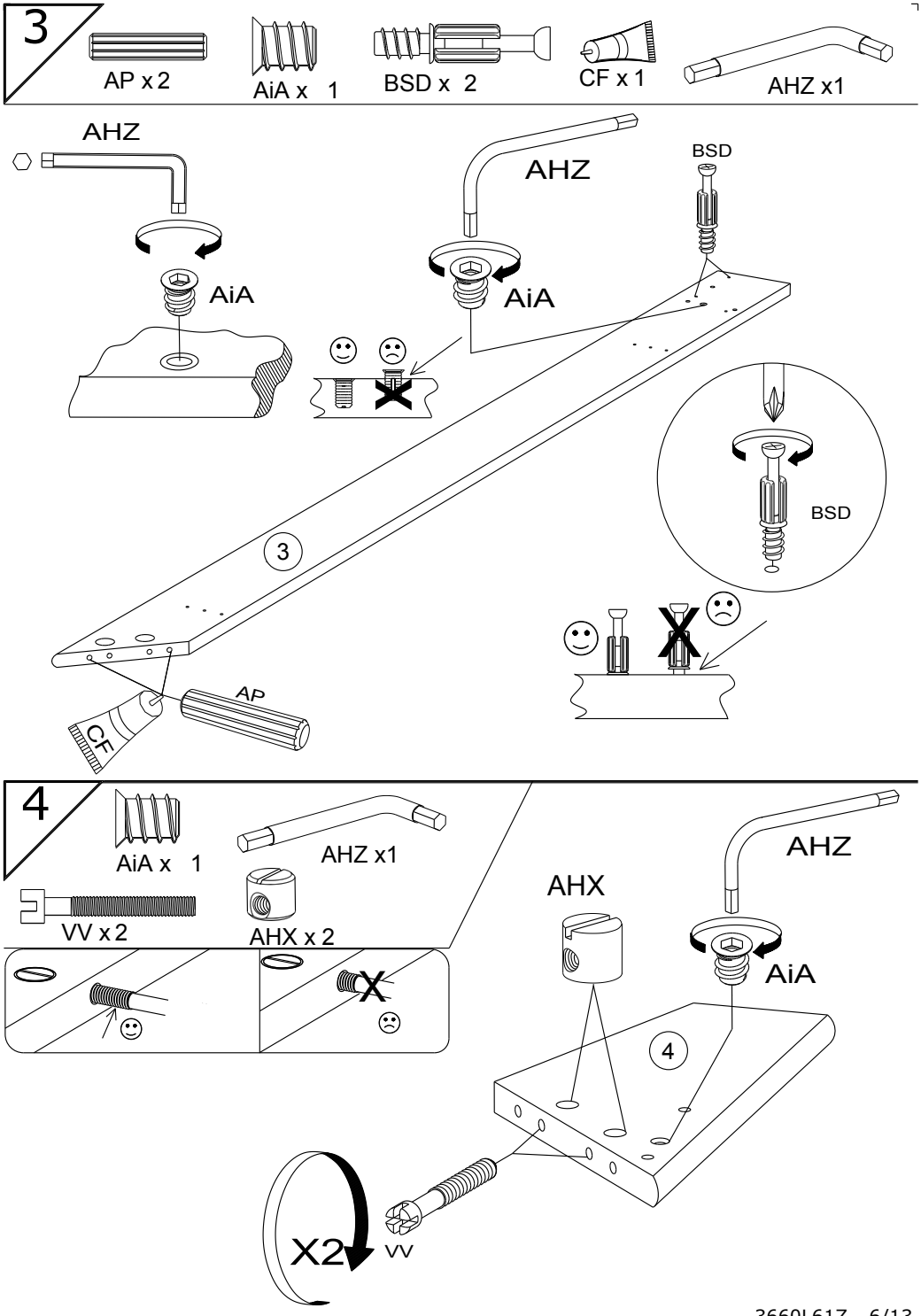
3
AP x 2
AiA x 1
BSD x 2
CF x 1
AHZ x1
AHZ
AiA
AHZ
AiA
BSD
BSD
3
AP
CF
4
AiA x 1
AHZ x1
VV x 2
AHX x 2
AHX
AHZ
AiA
4
X2
VV

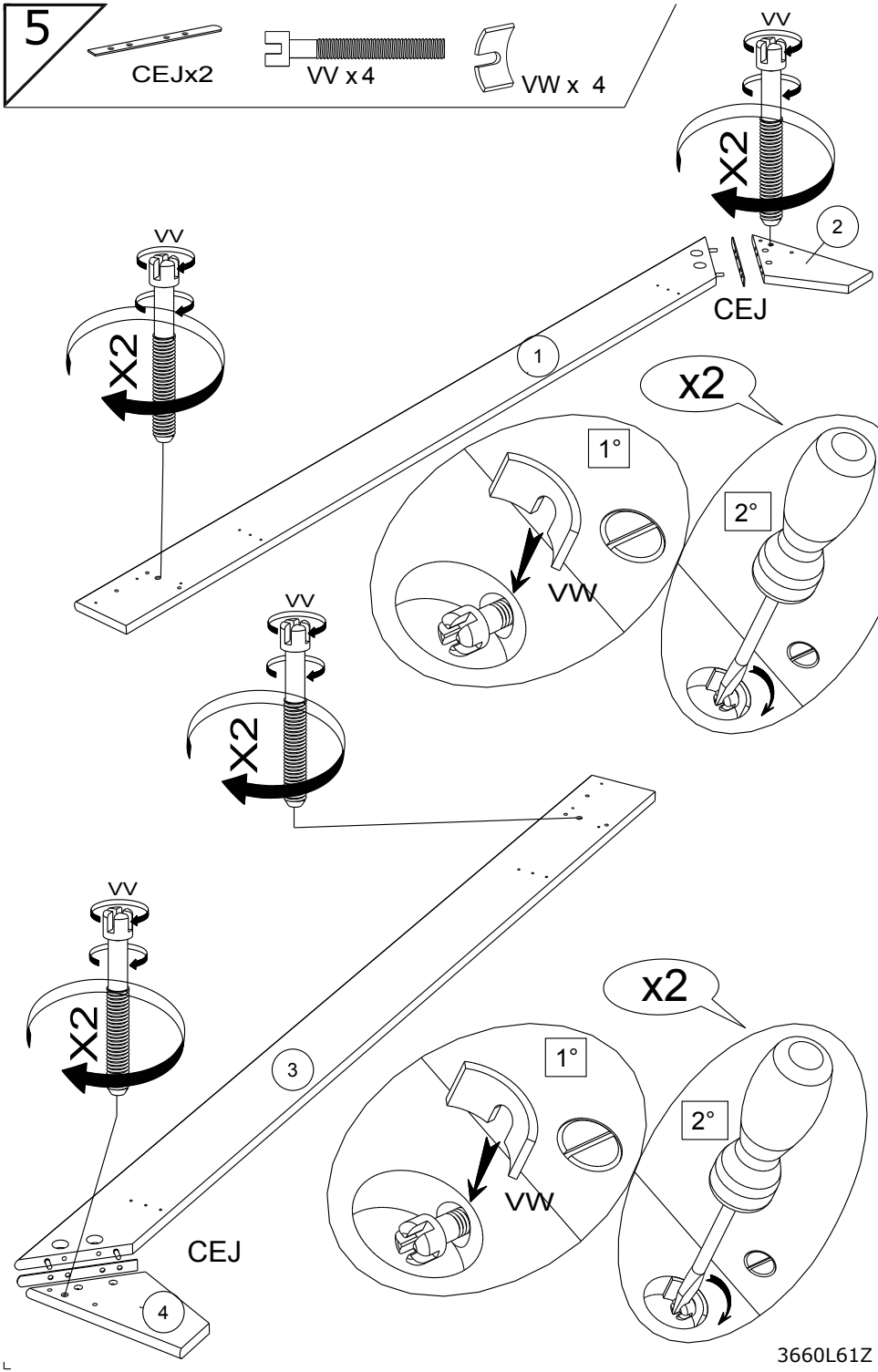
5
CEJx2
VV x 4
VW x 4
VV
X2
2
CEJ
1
x2
1°
2°
VW
3
4

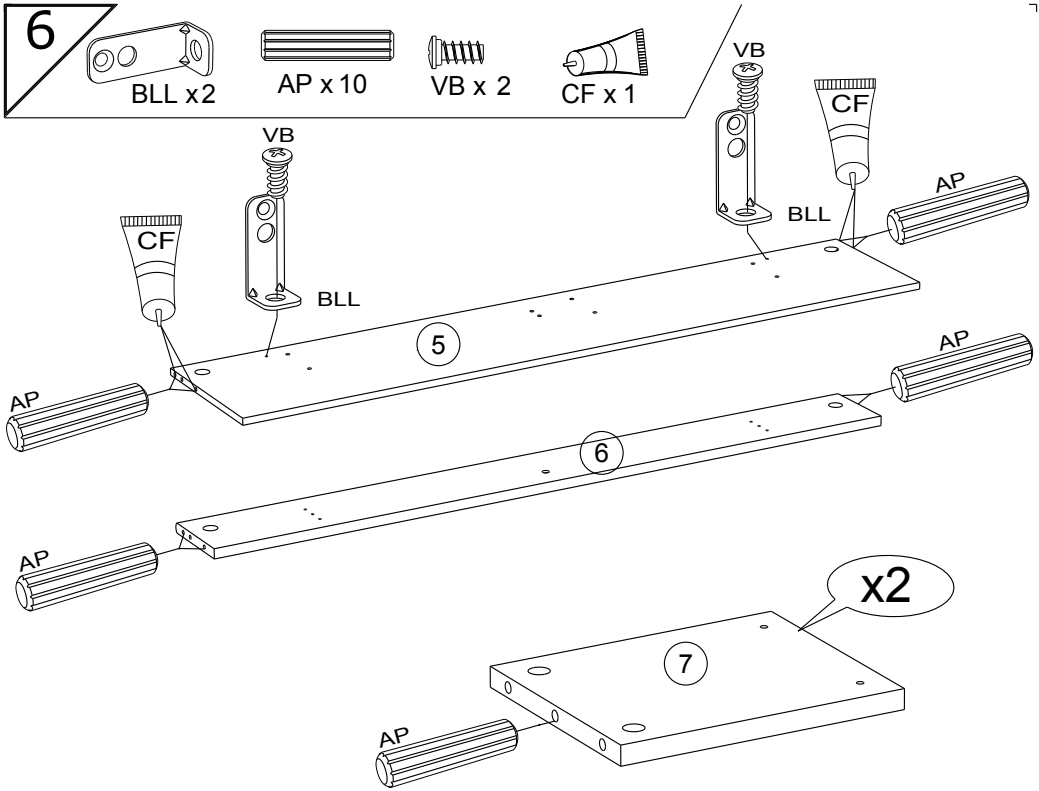
6
BLL x2
AP x 10
VB x 2
CF x 1
VB
CF
BLL
AP
5
6
7
x2

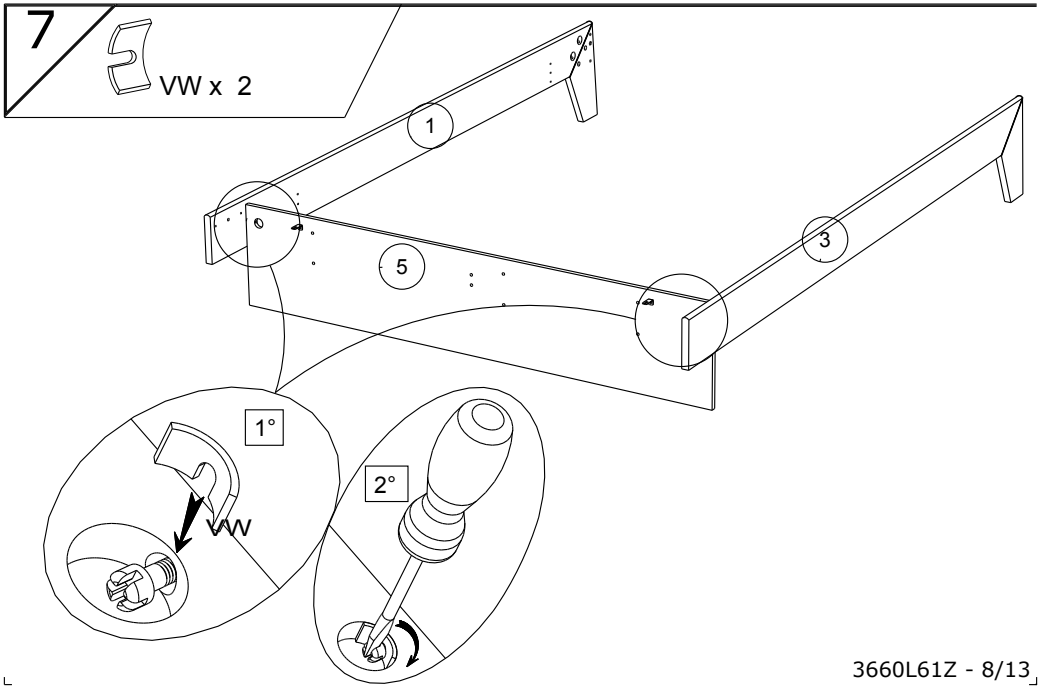
7
VW x 2
1
5
3
1°
2°
VW

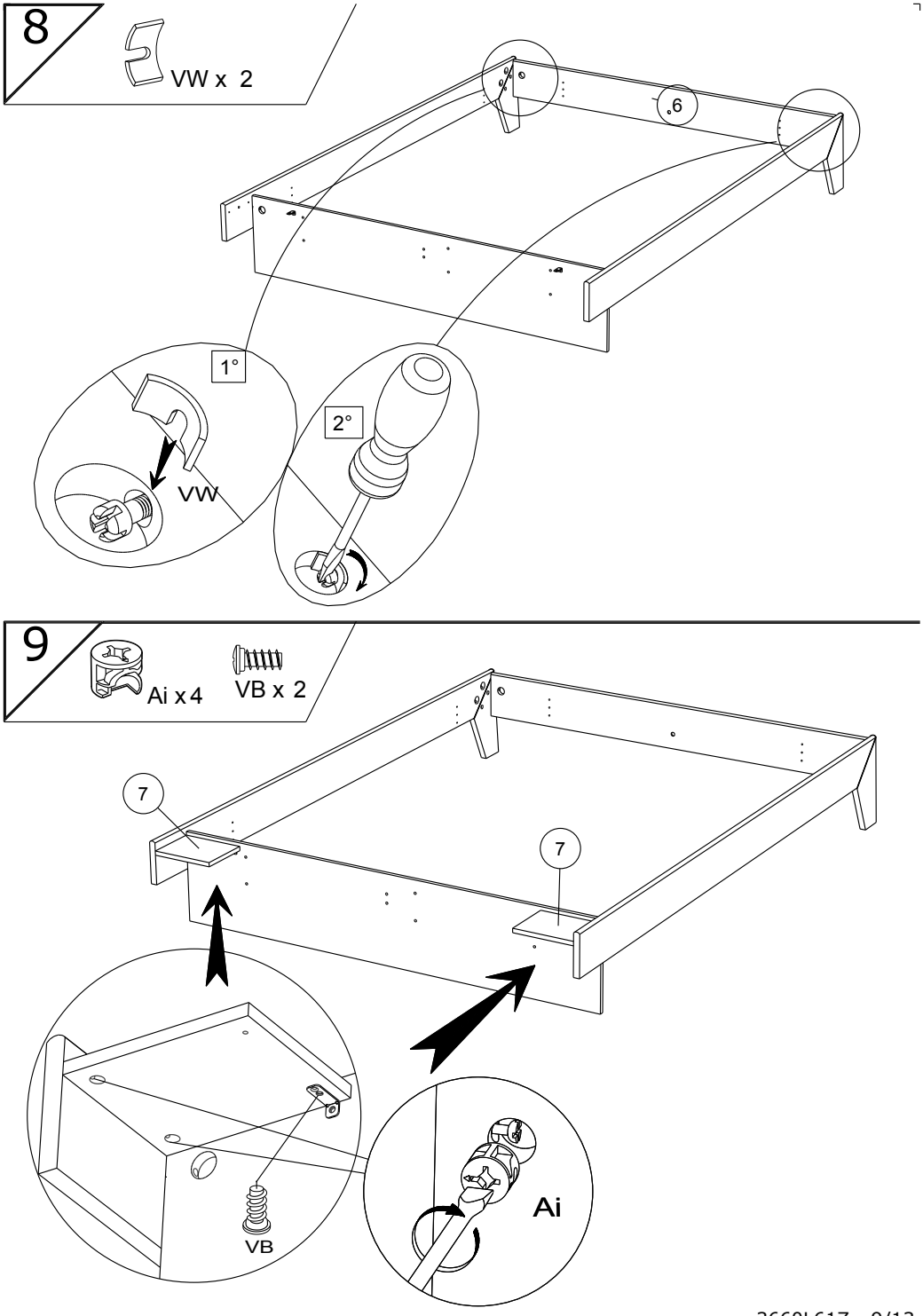
8
VW x 2
6
1°
2°
VW
9
Ai x 4
VB x 2
7
7
VB
Ai

10

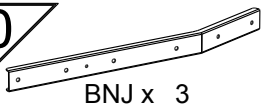

BNJ x 3

BNU x 6

UQ x 6

HV x1

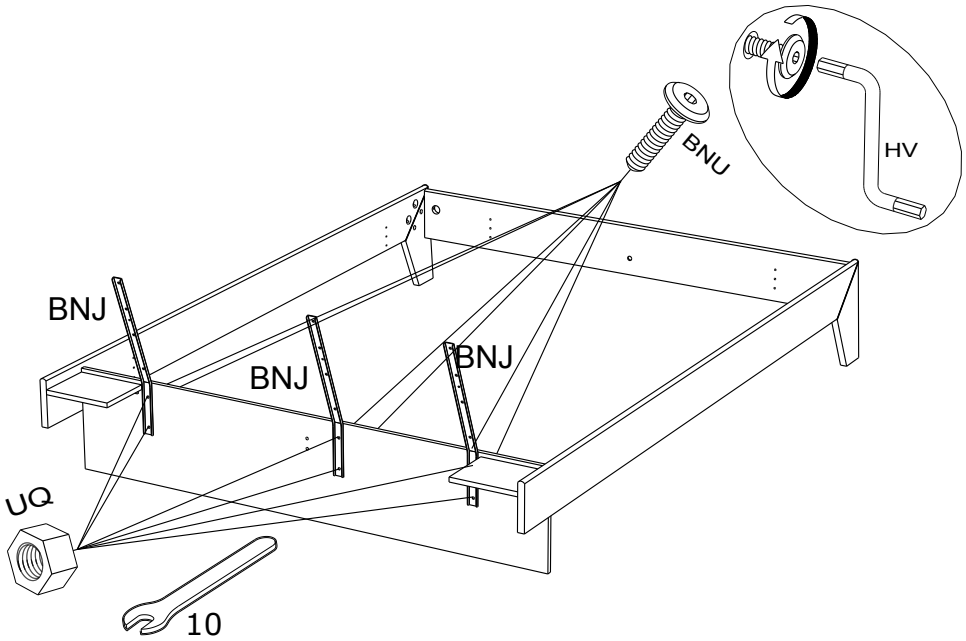

11

VB x 12

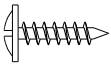

AMO x 4

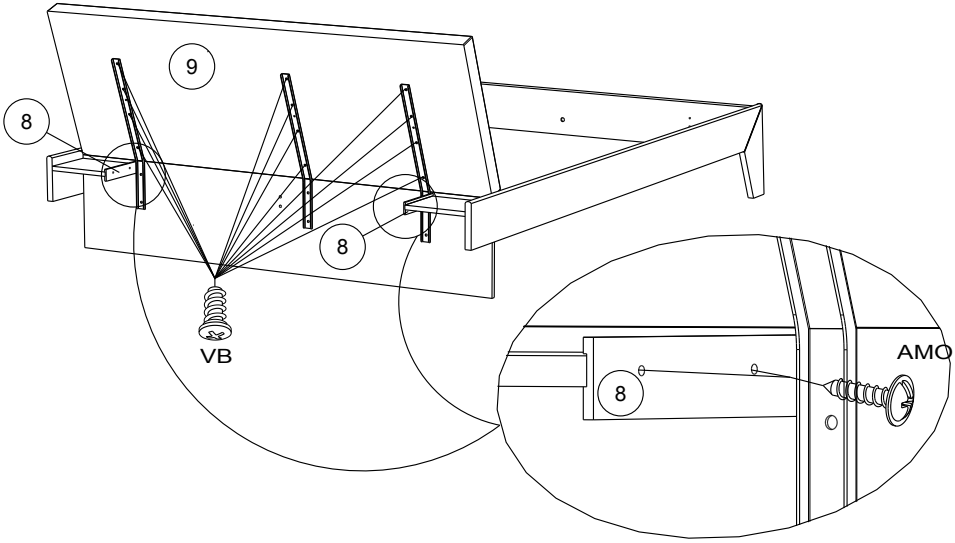

12

VB x 4

BLL x2

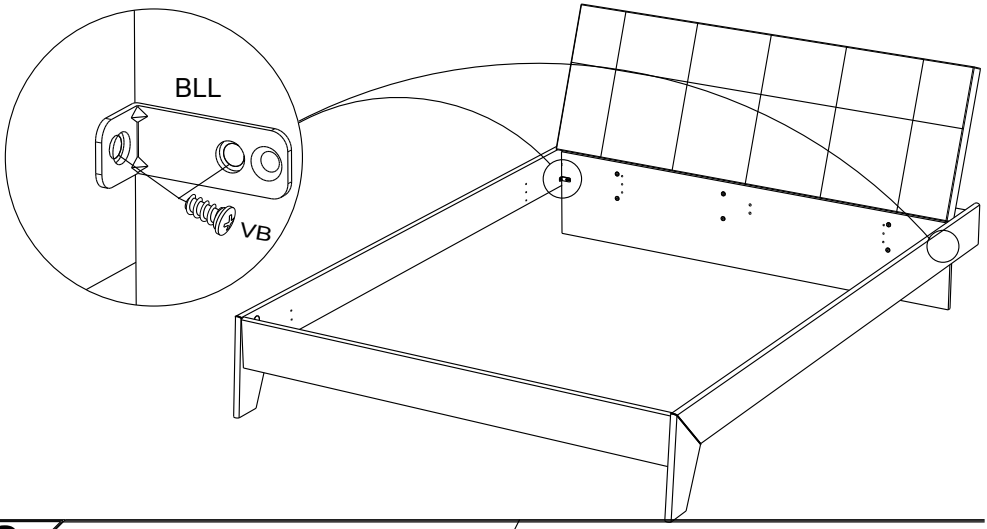

13

BLJ x4

VB x 16

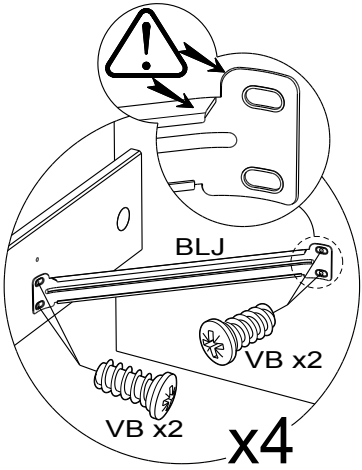

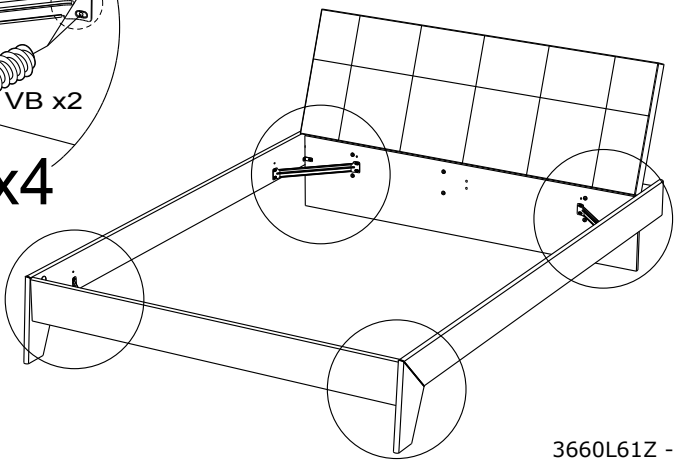

14

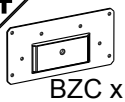
BZC x1

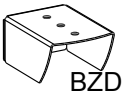
BZD x1

UQ x 1

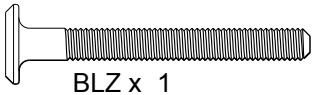
BLZ x 1

XN x 8

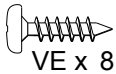
VE x 8

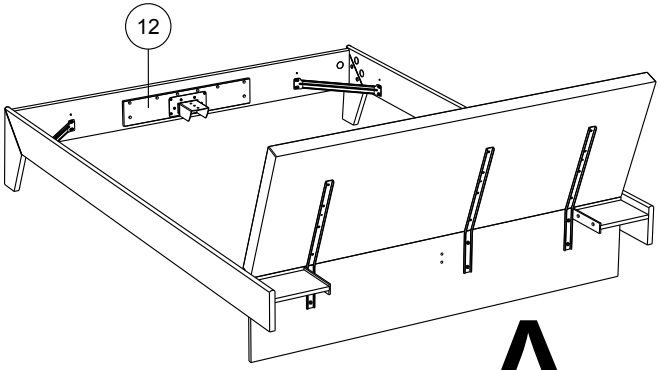

A

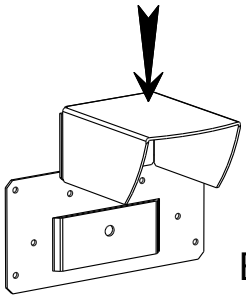

B

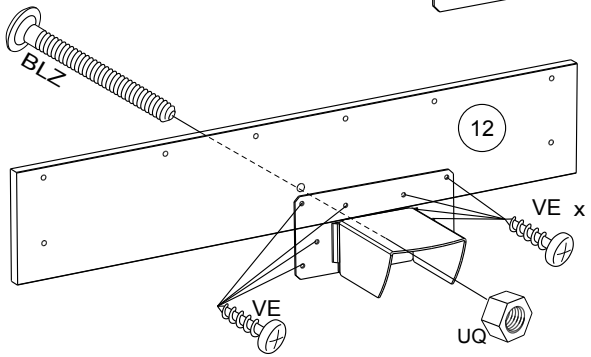

C

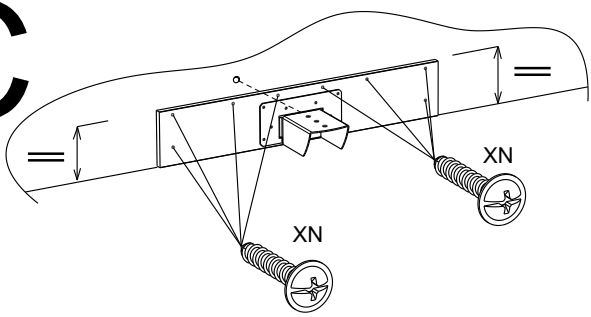

15

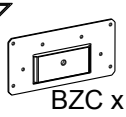
BZC x1

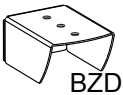
BZD x1

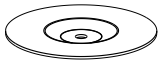
BZN x1

UQ x 1

BLZ x 1

VE x 8

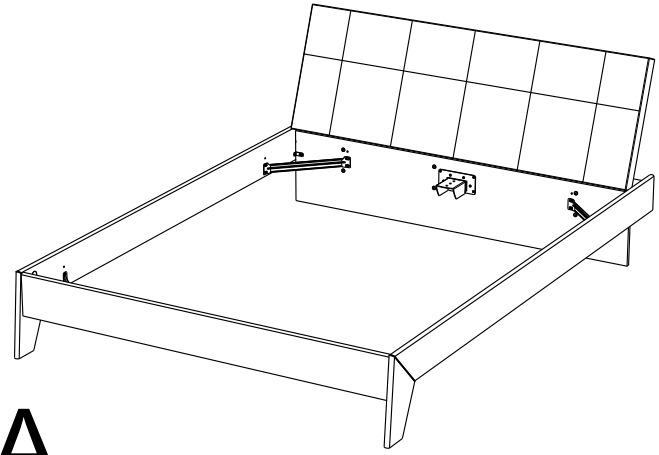

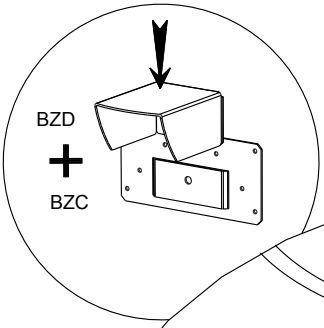

A

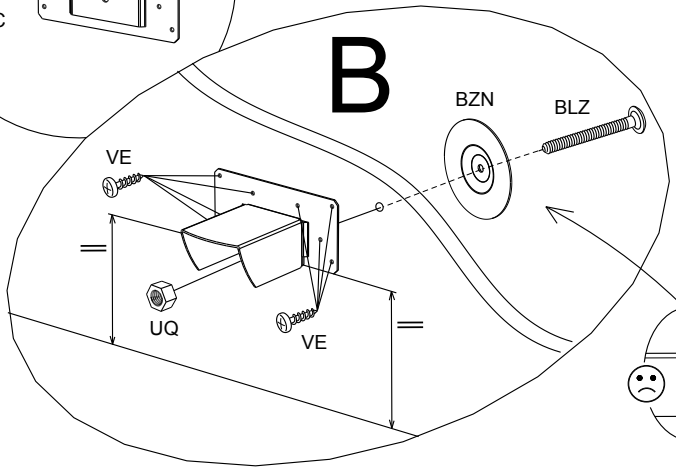

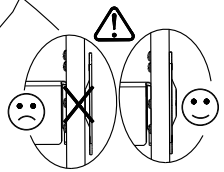

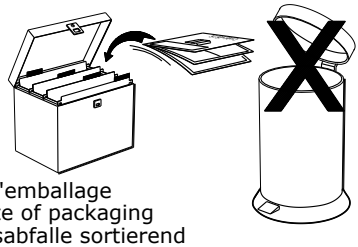

Faites un geste pour l'environnement en triant vos déchets d'emballage
Make a gesture for the environment by sorting out your waste of packaging
Machen Sie eine Bewegung fur die Umwelt, ihre Verpackungsabfalle sortierend
Haga un gesto para el medio ambiente escogiendo sus residuos de embalaje